Kofferträger

HONDA CBF 500
Art.Nr.:650.945 00 01 schwarz

HONDA CBF 600 bis Bj.2008
Art.Nr.:650.946 00 01 schwarz

Lock it System

Montageanleitung

Seitenkoffer
Topcases
Gepäckträger
Lock it System
Softbags
Aluminiumkoffer
Lederkoffer
Schutzbügel
Hauptständer
Chopper-Parts
Quad-Parts
Accessoires

HEPCO & BECKER

Der Bausatz umfaßt die folgenden Teile:

Stück Quant	Bestellnr. item no.	Bezeichnung description
1	701.071 HB	Kofferträger links lock it
1	701.072 HB	Kofferträger rechts lock it
1	701.251 HB	Versteifungsbügel
1	701.252 HB	Adapterlasche vorne links lock it
1	701.253 HB	Adapterlasche vorne rechts lock it
1	701.254 HB	Adapterwinkel oben links lock it
1	701.255 HB	Adapterwinkel oben rechts lock it
4	150.775	Inbusschrauben M 8 x 80 - durchgehendes Gewinde
1	150.969	Linsenkopfschrauben M 8 x 60
3	151.045	Karosseriescheibe ø30 x ø10,5 x 2,5 mm
4	150.705	Aludistanzen ø18 x ø9 x 22 mm
1	150.707	Aludistanz ø23 x ø9 x 28 mm
4	150.911	Linsenkopfschrauben M 6 x 16
4	150.838	Sechskantschrauben M 6 x 16
2	150.714	Linsenkopfschrauben M 6 x 40
1	150.729	Linsenkopfschrauben M 8 x 55
12	150.809	U-Scheiben ø 6,4 mm
3	150.810	U-Scheiben ø 8,4 mm
2	150.800	selbstsichernde Muttern M 8
6	150.799	selbstsichernde Muttern M 6
4	151.070	Lock it Systemschrauben (Linsenkopf)
4	151.071	Sicherungsscheiben

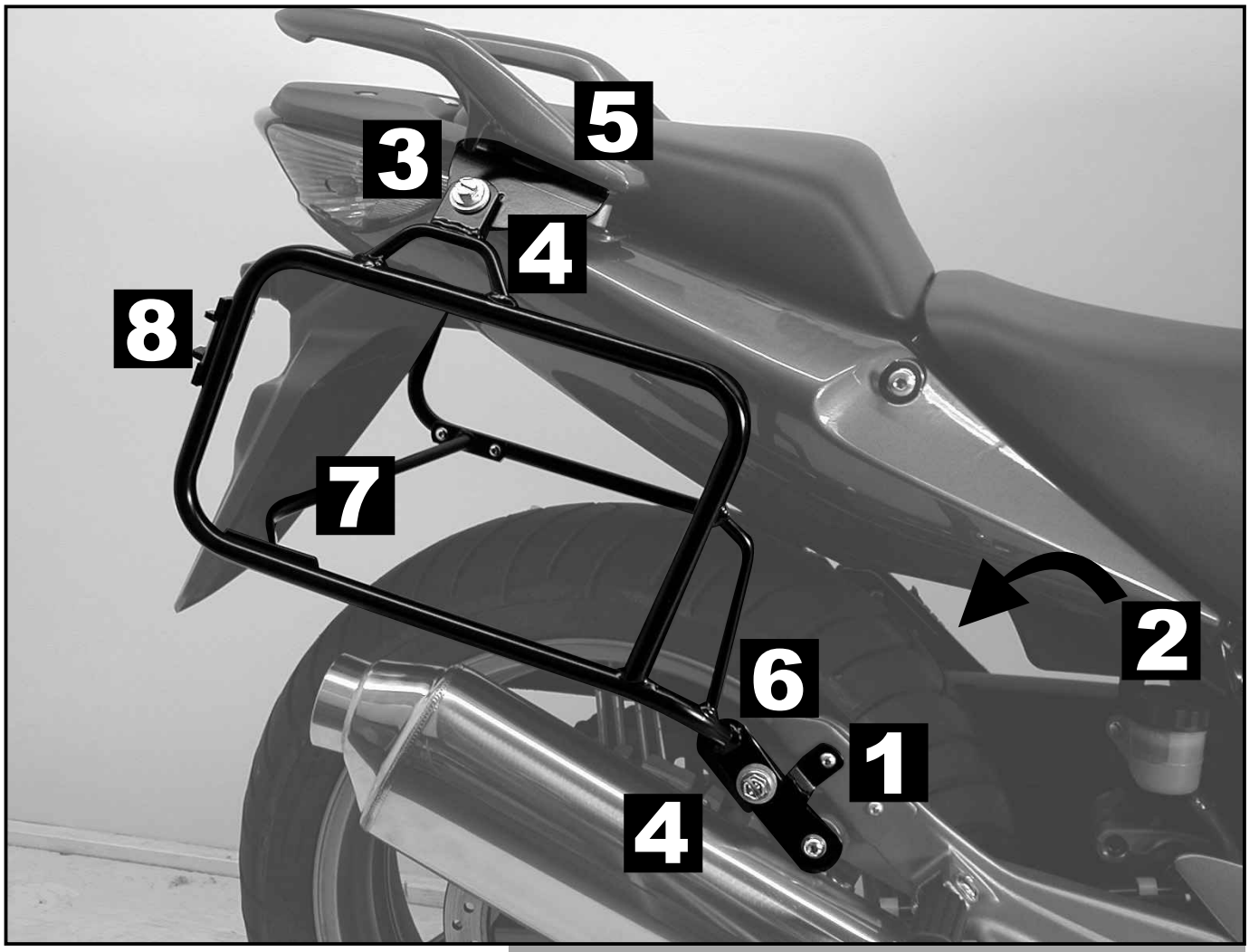

110213

Kofferträger

HONDA CBF 500
Art.Nr.:650.945 00 01 schwarz

HONDA CBF 600 bis Bj.2008
Art.Nr.:650.946 00 01 schwarz

Lock it System

Montage

Seitenkoffer
Topcases
Gepäckträger
Lock it System
Softbags
Aluminiumkoffer
Lederkoffer
Schutzbügel
Hauptständer
Chopper-Parts
Quad-Parts
Accessoires

HEPCO & BECKER

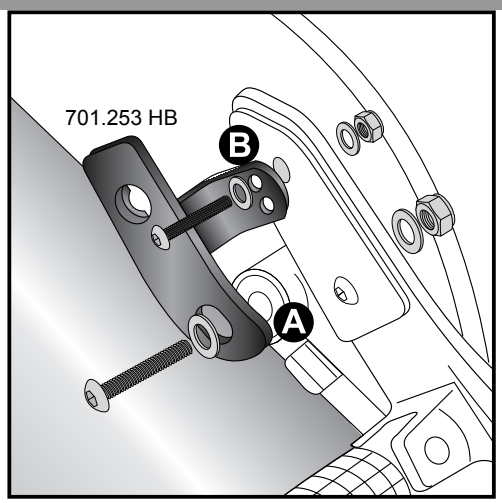

1

Befestigung der Adapterlaschen lock it vorne unten rechts:

Ⓐ Die Verschraubung erfolgt außen an der Auspufftopaufhängung mit den Linsenkopfschrauben ø M 8 x 60 nebst U-Scheiben ø 8,4 und selbstsichernden Muttern M 8. Die Originalkarosseriescheiben werden weiterverwendet.

Ⓑ Eine zusätzliche Befestigung erfolgt an der Verschraubung des Vibrationsdämpfers mit Linsenkopfschrauben M 6 x 40 nebst U-Scheiben ø 6,4 und selbstsichernden Muttern M 6.

Ⓐ	1x	2x	1x
Ⓑ	1x	2x	1x

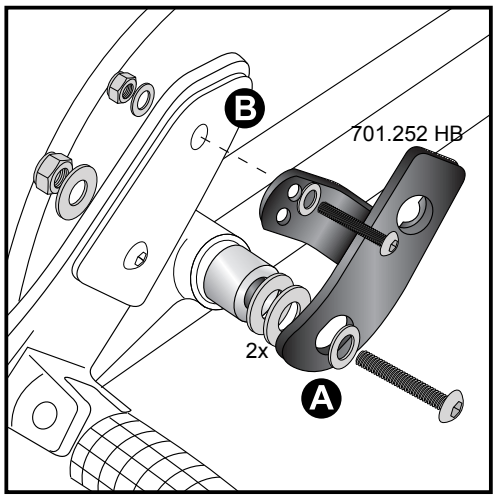

2

Montage der Adapterlaschen lock it vorne unten links:

Ⓐ Am großen Befestigungsauge hinter der Soziusfußraste. In dieses die Aludistanz ø23,3 x ø9 x 28 mm einsetzen. Außen 2 Karosseriescheiben ø30 x ø10,5 x 2,5 mm, davor die Adapterlasche montieren. Zum Verschrauben die Linsenkopfschraube M 8 x 55, U-Scheibe und auf der Innenseite der Aludistanz 1 Karosseriescheibe ø30 x ø10,5 x 2,5 mm und eine selbstsichernde Mutter M8 verwenden.
Ⓑ Eine zusätzliche Befestigung erfolgt an der Verschraubung des Vibrationsdämpfers mit Linsenkopfschrauben M 6 x 40 nebst U-Scheiben ø 6,4 und selbstsichernden Muttern M 6.

Ⓐ	je 1x		3x
Ⓑ	1x	2x	1x

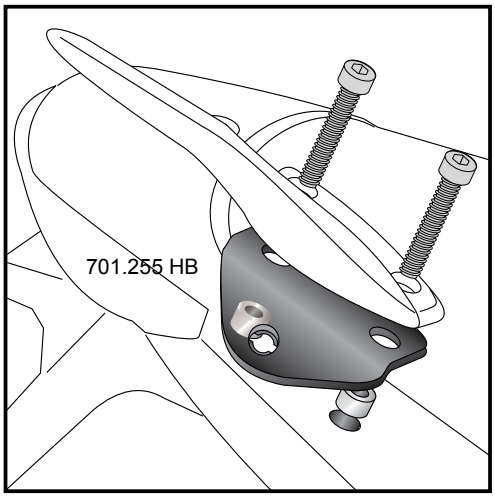

3

Befestigung der Adapterwinkel lock it links und rechts:

Die Original - Haltegriffe demontieren.
In die frei gewordenen Bohrungen die Aludistanzen ø 18 x ø 9 x 22 mm einsetzen.
Darüber die Adapterwinkel links und rechts sowie die Original - Haltegriffe fügen und mit den Inbusschrauben M 8 x 80 verschrauben.

je 4x

Montage

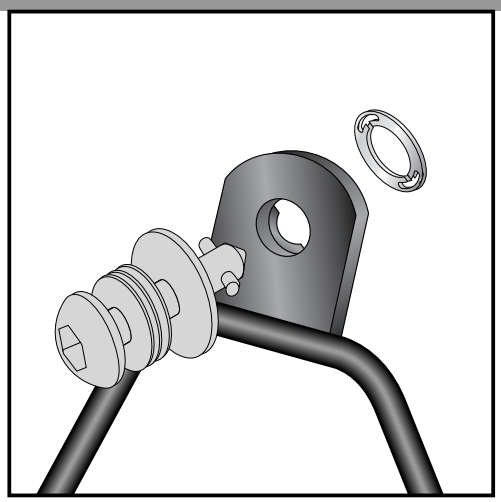

4

Montage der Lock it System-Schrauben:
An den Kofferträgern links / rechts werden die Lock it System-Schrauben an den Befestigungslaschen mittels der Sicherungsscheibe montiert. Die Scheiben und Lock it System-Schrauben verbleiben bei Demontage an den Befestigungspunkten der Kofferträger.

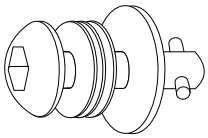

4x

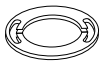

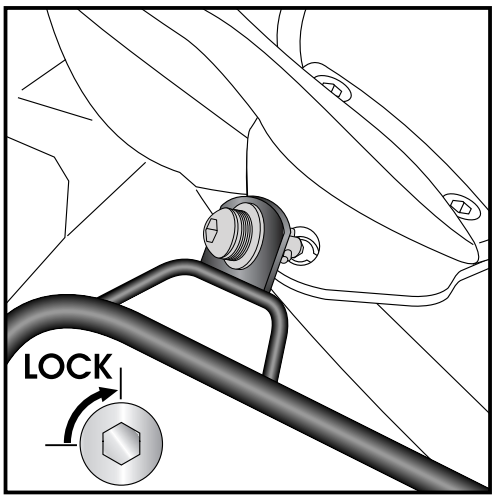

5

Montage der Kofferträger oben:
Die so vorbereiteten Kofferträger werden an den Adapterwinkeln mittels der Lock it System-Schrauben befestigt.

ACHTUNG:
Lock it System-Schrauben nicht überdrehen !
Langsam drehen (Viertelumdrehung) bis die Schraube fühlbar einrastet und am Anschlag anliegt.

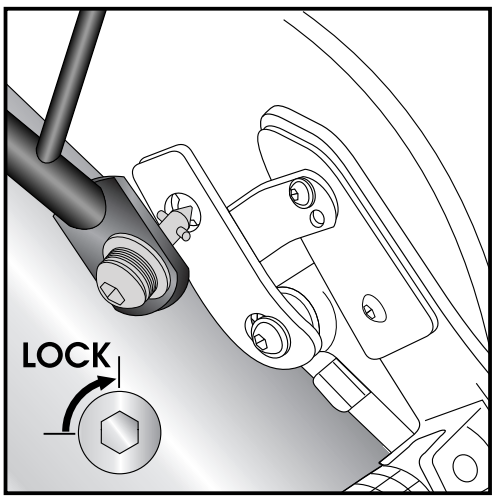

6

Montage der Kofferträger unten:
Die so vorbereiteten Kofferträger werden an der Adapterlasche mittels der Lock it System-Schrauben befestigt.

ACHTUNG:
Lock it System-Schrauben nicht überdrehen !
Langsam drehen (Viertelumdrehung) bis die Schraube fühlbar einrastet und am Anschlag anliegt.

Montage

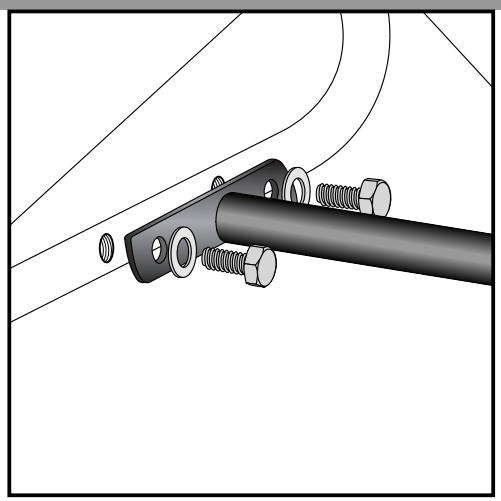

7

Befestigung des Versteifungsbügels:
Dieser verläuft innerhalb des Kotflügels.
Die Verschraubung erfolgt an der Innenseite der Kofferträger in dort vorhandenen Gewindebohrungen mit den Sechskantschrauben M 6 x 16 nebst U-Scheiben ø6,4.

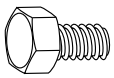

je 4x

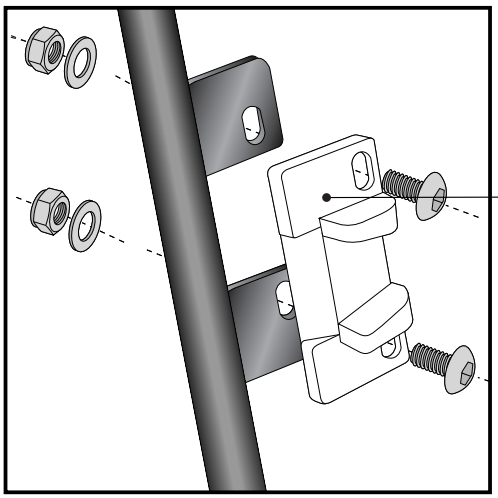

8

Hinweise zur Koffermontage

Montage des Metalladapters zum Einhaken des Kofferhalteschlosses

HINWEIS :
die Metalladapter liegen den Koffern bei, nicht diesem Kofferträgerset.

Die notwendigen Schrauben zur Montage der Metalladapter am Kofferträger sind beigefügt (Linsenkopfschrauben M6 x 16, U-Scheiben ø6,4, selbstsichernde Muttern M6).

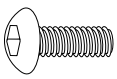

je 4x

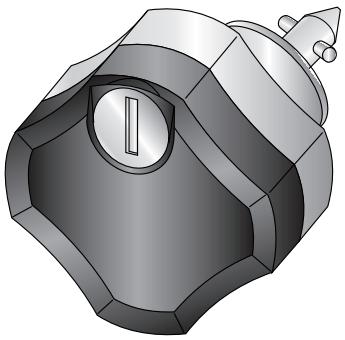

Diebstahlschutz

Die optional unter der Bestell-Nummer: 151.050 erhältlichen abschließbaren Lock it System-Schrauben stellen einen wirksamen Diebstahlschutz des Kofferträgers dar.
Es wird empfohlen, pro Seite eine normale Lock it System-Schraube durch diese abschließbare Schraube zu ersetzen.

Nach der Montage alle Verschraubungen auf festen Sitz kontrollieren!
Control all screw connections after the assembly for tightness!

Bitte beachten Sie unsere beigefügten Serviceinformationen.
Please notice our enclosed service information.

Als weiteres Zubehör lieferbar:

650.945 01 01	Gepäckbrücke	CBF 500	650.946 01 01	Gepäckbrücke	CBF 600
501.937 00 01	Motorschutzbügel	CBF 500	501.938 00 01	Motorschutzbügel	CBF 600

Hepco & Becker GmbH
An der Steinmauer 6

D-66955 Pirmasens

Tel.: +49 (0)6331 - 1453 - 100
Fax: +49 (0)6331 - 1453 - 120
eMail: vertrieb@hepco-becker.de
www.hepco-becker.de

Side carrier

HONDA CBF 500
Item - No.: 650.945 00 01 black

HONDA CBF 600 til 2008
Item - No.: 650.946 00 01 black

Lock it System

Assembling instructions

Side cases
Top cases
luggage frames
Lock it system
Softbags
Aluminium luggage
Leather luggage
Protection bars
Center stands
Chopper parts
Quad parts
Accessories

HEPCO & BECKER

The kit includes the following parts:

Quant	item no.	description
1	701.071 HB	carrier left side
1	701.072 HB	carrier right side
1	701.251 HB	bracing bow
1	701.252 HB	mounting strut left side
1	701.253 HB	mounting strut right side
1	701.254 HB	mounting bracket left side
1	701.255 HB	mounting bracket right side
4	150.775	allen screw M 8 x 80 - full thread
1	150.969	fillister headscrew M 8 x 60
3	151.045	body washer ø30 x ø10,5 x 2,5 mm

Quant	item no.	description
4	150.705	alu spacer ø18 x ø9 x 22 mm
1	150.707	alu spacer ø23 x ø9 x 28 mm
4	150.911	fillister headscrew M 6 x 16
4	150.838	hexagon bolt M 6 x 16
2	150.714	fillister headscrew M 6 x 40
1	150.729	fillister headscrew M 8 x 55
12	150.809	washer ø 6,4 mm
3	150.810	washer ø 8,4 mm
2	150.800	self-lock nut M 8
6	150.799	self-lock nut M 6
4	151.070	lock it screws
4	151.071	lock washer

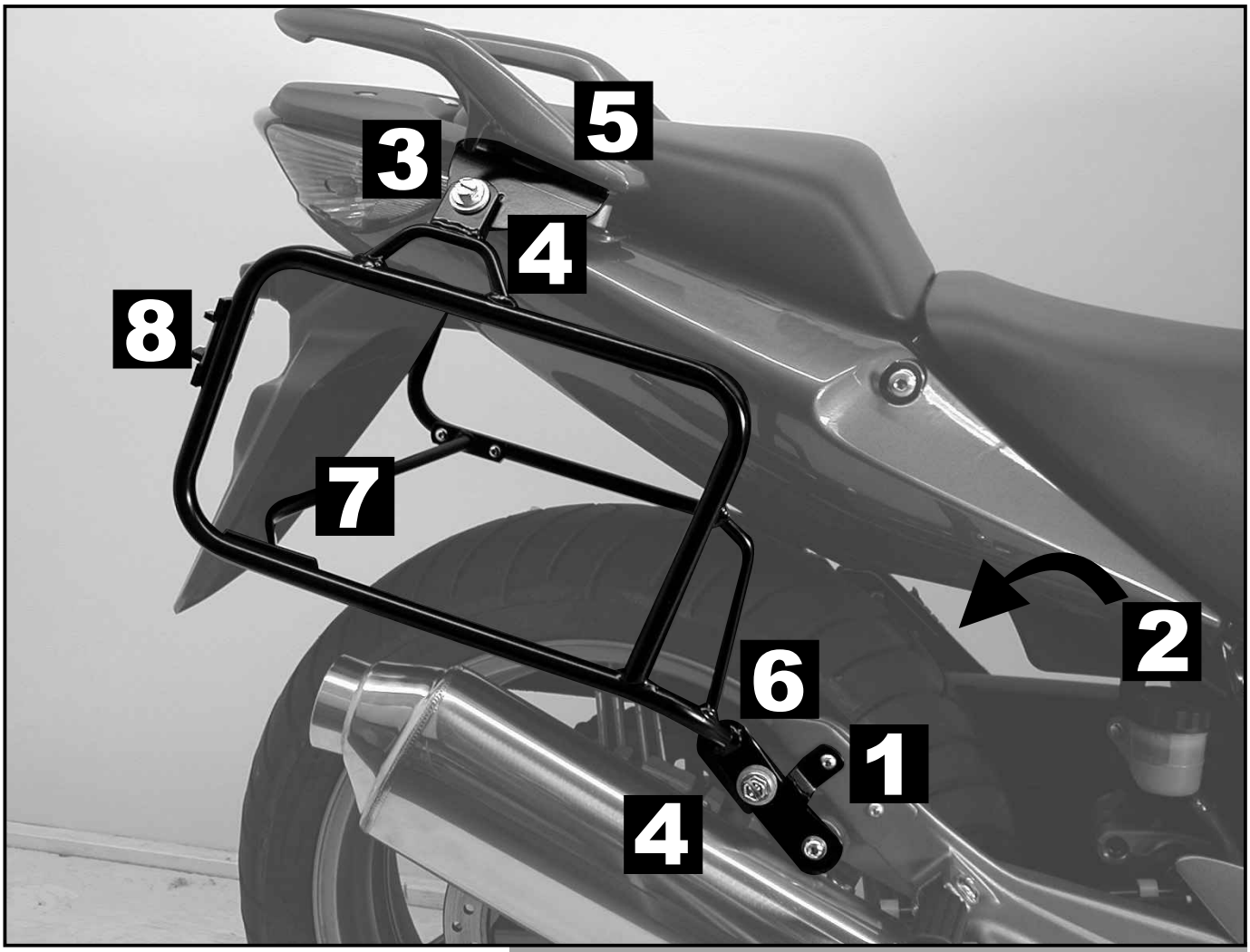

Side carrier

HONDA CBF 500
Item - No.: 650.945 00 01 black

HONDA CBF 600 til 2008
Item - No.: 650.946 00 01 black

Lock it System

Assembling instructions

Side cases
Top cases
luggage frames
Lock it system
Softbags
Aluminium luggage
Leather luggage
Protection bars
Center stands
Chopper parts
Quad parts
Accessories

HEPCO & BECKER

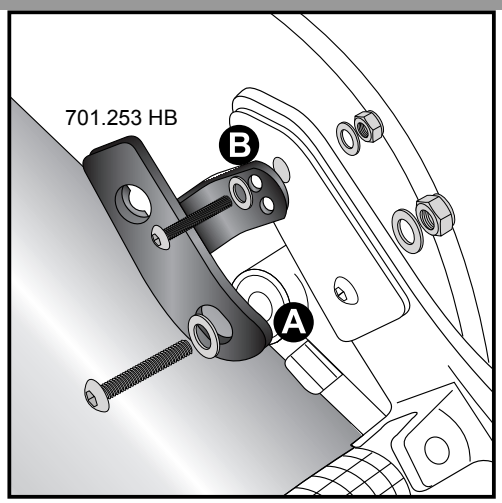

1

Fastening of the mounting strut lock it front right:

Ⓐ Use the fixing of the exhaust muffler with fillister headscrew M 8 x 60 and washer ø 8,4 and self-lock nut M 8. The original body washers are used too.

Ⓑ Another fixing is needed at point B with fillister headscrew M 6 x 40 and washer ø 6,4 and self-lock nut M 6.

Ⓐ	1x	2x	1x
Ⓑ	1x	2x	1x

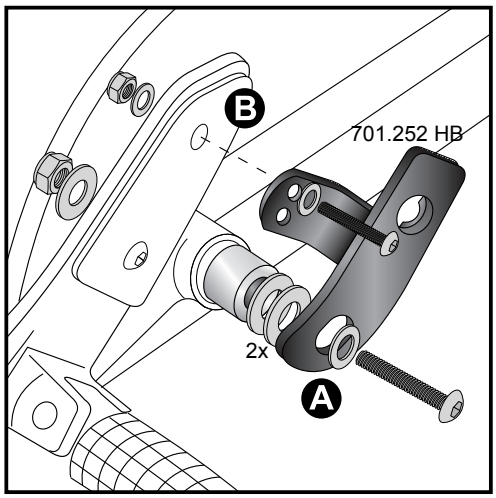

2

Fastening of the mounting strut lock it front left:

Ⓐ Behind the mounting strut, sandwich alu spacer ø23,3 x ø9 x 28 mm and 2 body washer ø30 x ø10,5 x 2,5 mm.
To fix, use fillister headscrew M 8 x 55, washer ø8,4.
A the inside use a body washer ø30 x ø10,5 x 2,5 mm and self-lock nut M8.

Ⓑ Another fixing is needed at point B with fillister headscrew M 6 x 40, washers ø 6,4 and self-lock nut M 6.

Ⓐ	each 1x		3x
Ⓑ	1x	2x	1x

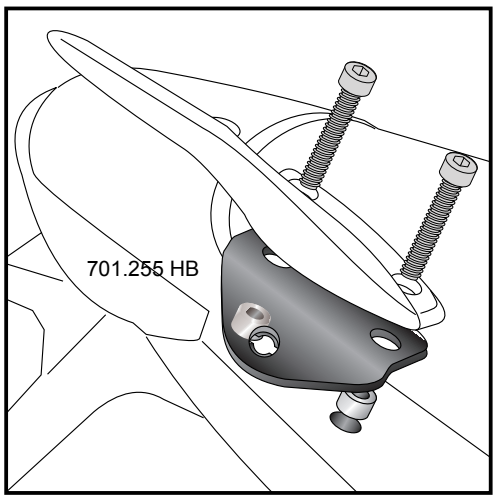

3

Fastening of the mounting bracket lock it left + right:

Unmount handrails.
Sandwich alu spacer ø 18 x ø 9 x 22 mm.
Fix the mounting brackets together with the handrail.
Use allen screw M 8 x 80.

each 4x

Side carrier

HONDA CBF 500
Item - No.: 650.945 00 01 black

HONDA CBF 600 til 2008
Item - No.: 650.946 00 01 black

Lock it System

Assembling instructions

Side cases
Top cases
luggage frames
Lock it system
Softbags
Aluminium luggage
Leather luggage
Protection bars
Center stands
Chopper parts
Quad parts
Accessories

HEPCO & BECKER

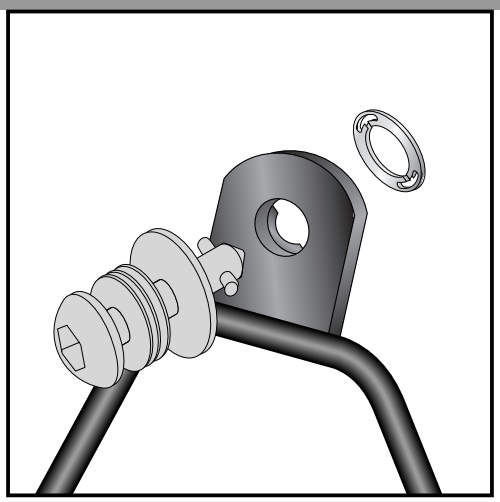

4

Fastening of Lock it screws:
The Lock it screws will be fixed at the carriers left and right with lock washers.

You have to do it only once - the srews and lock washers remain at the carriers.

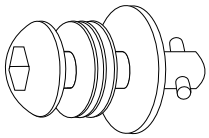

4x

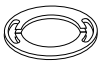

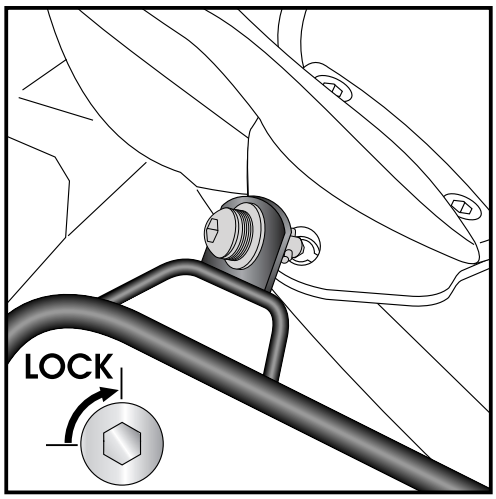

5

Fastening of carrier top:
The carriers will now be fixed to the adapter with Lock it -screws

Attention !
Don´t overturn the Lock it screw !
Rotate slowly one quarter of a turn until screw engages.

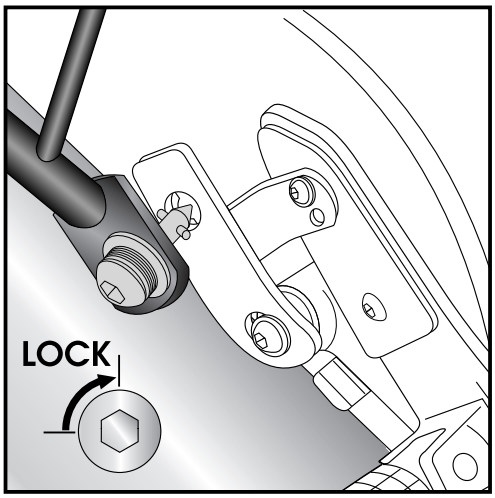

6

Fastening of carrier down:
The carriers will now be fixed to the adapter with Lock it -screws

Attention !
Don´t overturn the Lock it screw !
Rotate slowly one quarter of a turn until screw engages.

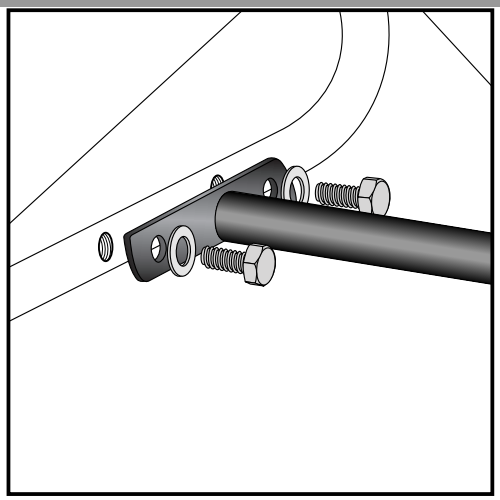

7

Fastening of the bracing bow:
with hexagon bolt M 6 x 18 and washer ø6,4.
Use the threads at the inner side of the side carriers.

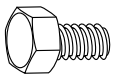

each 4x

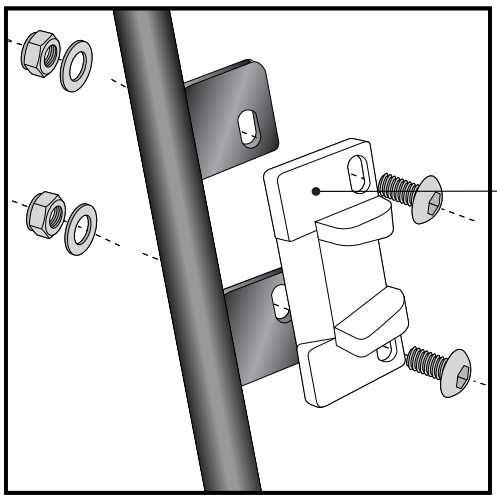

8

Hint: assembling side cases

Fastening of adapter to hook in the fixing lock

Hint :
The adapters are enclosed with the side cases.
They are not included in the side carrier set.

The necessary srews for mounting the metal adapter on the carrier are part of this set.
(Filister headscrew M6 x 16, washer ø6,4 and self lock nut M6).

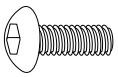

each 4x

Side carrier

HONDA CBF 500
Item - No.: 650.945 00 01 black

HONDA CBF 600 til 2008
Item - No.: 650.946 00 01 black

Lock it System

Assembling instructions

Side cases
Top cases
luggage frames
Lock it system
Softbags
Aluminium luggage
Leather luggage
Protection bars
Center stands
Chopper parts
Quad parts
Accessories

HEPCO & BECKER

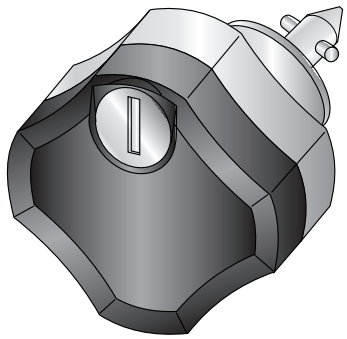

Anti-theft-device

Sold separately - item-no: 151.050
It is recommended to use one on each side of the side-carrier, instead of the ordinary lock-it screw, for theft protection.

Control all screw connections after the assembling for tightness!
Please notice our enclosed service information.

Also available:

650.945 01 01	Rear rack black	CBF 500	650.946 01 01	Rear rack black	CBF 600
501.937 00 01	Engine guard black	CBF 500	501.938 00 01	Engine guard black	CBF 600

Hepco & Becker GmbH
An der Steinmauer 6

D-66955 Pirmasens

Tel.: +49 (0)6331 - 1453 - 100
Fax: +49 (0)6331 - 1453 - 120
eMail: vertrieb@hepco-becker.de
www.hepco-becker.de