! Die Distanzbuchsen (3) beidseitig zwischen der Verkleidungen und dem Rahmen montieren, um den Abstand auszugleichen. Benutzen Sie dazu die original Schrauben.

When reattaching the side fairings, make sure to use spacers (3) between the bike frame and plastic for proper clearance. Use the original screws.

SW-MOTECH
engineering for motorbikes

MSS.01.468.100

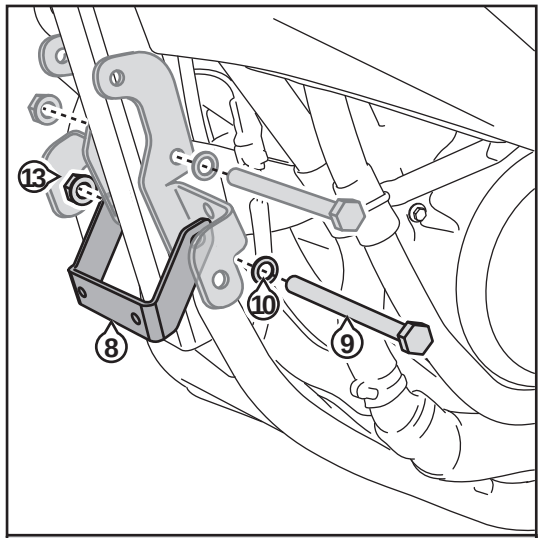

In Kombination mit dem SW-MOTECH Schutzbügel (SBL.01.466.100) entfällt auf der linken Seite die Unterlegscheibe (11) sowie das original Hupenhalteblech. Auf der rechten Seite enfällt die Distanzbuchse (12).

When installing the engine guard together with the SW-MOTECH crash bar (SBL.01.466.100), do not use the washer (11) and the original horn bracket on the left side. The right side spacer (12) is also not used.

Motorrad / Motorcycle

Hupenhalteblech
Horn Bracket

Fahrtrichtung
Driving direction