# SR2113 - KR2113

PORTAPACCO SPECIFICO - SPECIFIC HOLDER - PORTE-PAQUET SPÉCIFIQUE - SPEZIFISCHER TRÄGER - PORTA-EQUIPAJE ESPECÍFICO - TRANSPORTADOR ESPECÍFICO

# YAMAHA AEROX R 50 (2013)

| N° | Descrizione | Caratteristiche | Codice | Quantità |
|---|---|---|---|---|
| 1 | Supporto - Support - Support<br>Halterung - Soporte - Apoio | - | SR2113SX/DX | 2 (Dx:Sx) |
| 2 | Supporto - Support - Support<br>Halterung - Soporte - Apoio | Sp. 3mm | GL2492P | 1 |
| 3 | Supporto - Support - Support<br>Halterung - Soporte - Apoio | Sp. 2mm | GL2493S | 2 (Dx;Sx) |
| 4 | Supporto - Support - Support<br>Halterung - Soporte - Apoio | Sp. 3mm | GL2490P | 1 |
| 5 | Vite - Screw<br>Vis - Schraube<br>Tornillo - Parafuso | TEF M6x25 | 625TEF | 2 |
| 6 | Vite - Screw<br>Vis - Schraube<br>Tornillo - Parafuso | TE M6x35 | 635TEN | 4 |
| 7 | Vite - Screw<br>Vis - Schraube<br>Tornillo - Parafuso | TECF M8x20 | 820TECF | 2 |
| 8 | Vite - Screw<br>Vis - Schraube<br>Tornillo - Parafuso | TCEI M6x25 | 625TCE | 6 |
| 9 | Rondella - Washer<br>Rondelle - Scheibe<br>Arandela - Arruela | Ø6 | 6RON | 6 |
| 10 | Supporto - Support - Support<br>Halterung - Soporte - Apoio | - | GN522 | 2 |
| 11 | Dado - Bolt - Ecrou<br>Mutter - Tuerca - Porca | Dado Auto Bloccante<br>Flangiato M8 | 8DADIAFLN | 2 |
| 12 | Dado - Bolt - Ecrou<br>Mutter - Tuerca - Porca | Dado Auto Bloccante<br>Flangiato M6 | 6DADIAFLN | 2 |

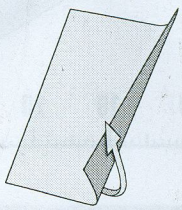

©Copyright 1/10/2013 AR-Rev00

# SR2113 - KR2113

PORTAPACCO SPECIFICO - SPECIFIC HOLDER - PORTE-PAQUET SPÉCIFIQUE - SPEZIFISCHER TRÄGER - PORTA-EQUIPAJE ESPECÍFICO - TRANSPORTADOR ESPECÍFICO

# YAMAHA AEROX R 50 (2013)

| N° | Descrizione | Caratteristiche | Codice | Quantità | |
|---|---|---|---|---|---|
| 13 | Distanziale - Spacer<br>Entretoise - Distanzstueck<br>Distanciador - Espaçador | Ø16x6 Foro 6,5mm | C16L6F6,5T | 2 | |
| 14 | Distanziale - Spacer<br>Entretoise - Distanzstueck<br>Distanciador - Espaçador | Ø10x4 Foro 6mm | C10L4F6T | 4 | |
| 15 | Distanziale - Spacer<br>Entretoise - Distanzstueck<br>Distanciador - Espaçador | Ø16x18 Foro 6,5mm | C16L18F6,5T | 2 | |
| 16 | Distanziale - Spacer<br>Entretoise - Distanzstueck<br>Distanciador - Espaçador | Ø14x12 Foro 6,5mm | C14L12F6,5T | 2 | |
| 17 | Particolari Inclusi Nel Kit Viteria Della Piastra<br>Components Included In The Fitting Kit Of The Plate<br>Pièces Inclues Dans Le Kit De Vis De La Platine<br>Die Einzelnen Teile Sind Bei Montagekit Der Platte Enthalten<br>Despieces Incluidos En El Kit De Anclajes De La Parrilla<br>Explodiu incluído no Kit as âncoras da grelha | - | - | - | - |

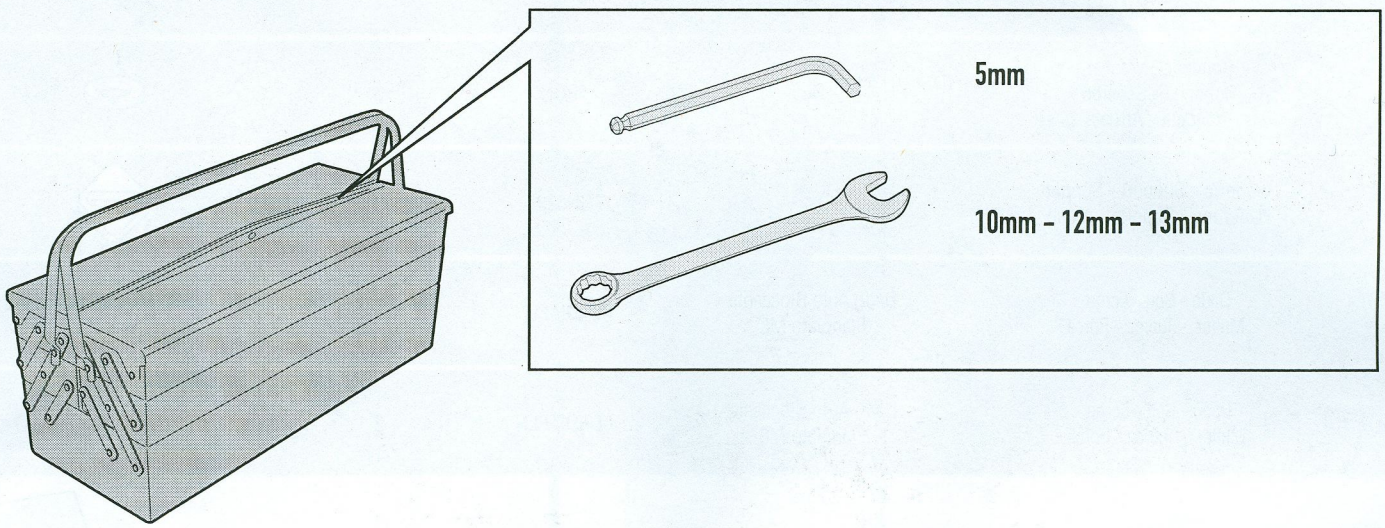


0 10 20 30 40 50 60 70 80 90 100 (mm)



©Copyright 1/10/2013 AR-Rev00

# SR2113 - KR2113

PORTAPACCO SPECIFICO - SPECIFIC HOLDER - PORTE-PAQUET SPÉCIFIQUE - SPEZIFISCHER TRÄGER - PORTA-EQUIPAJE ESPECÍFICO - TRANSPORTADOR ESPECÍFICO

# YAMAHA AEROX R 50 (2013)

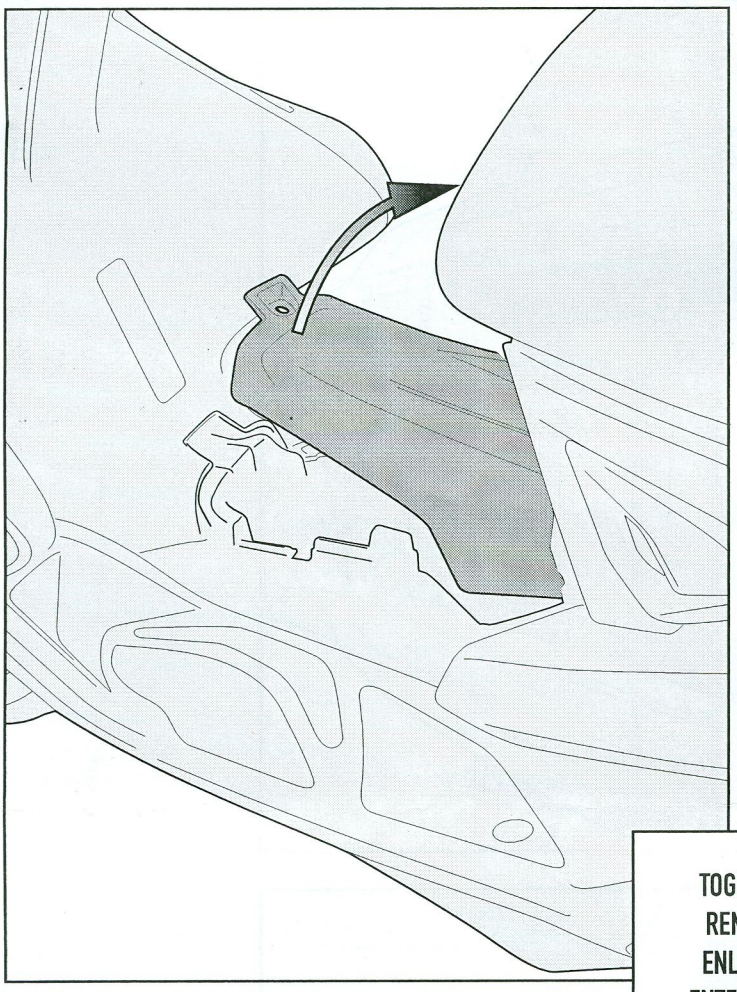

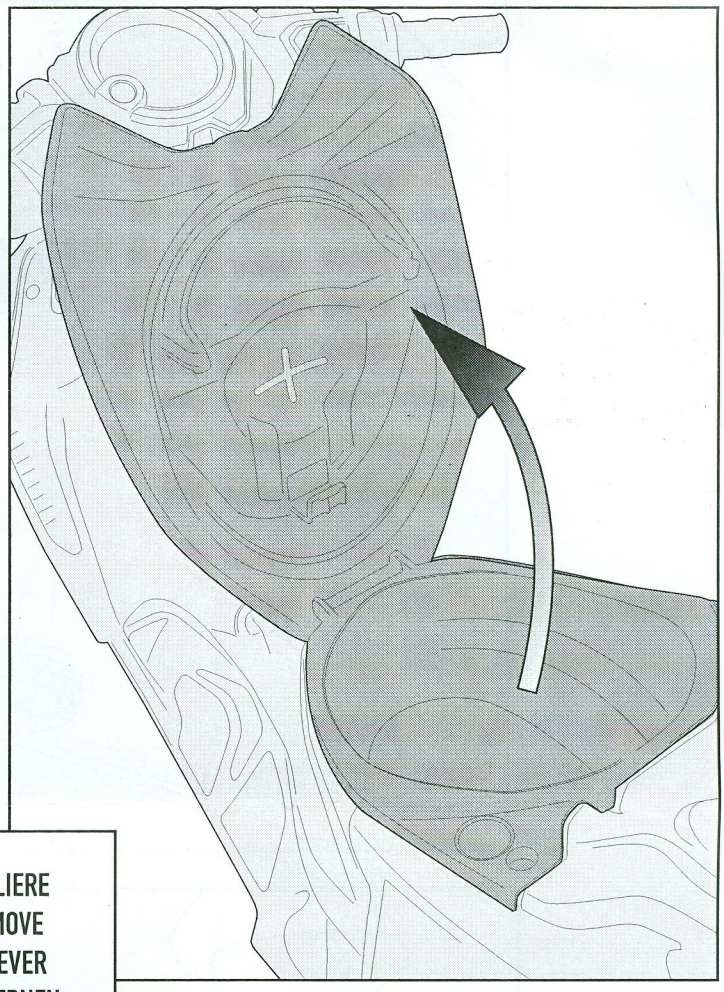

TOGLIERE
REMOVE
ENLEVER
ENTFERNEN
QUITAR
REMOVER

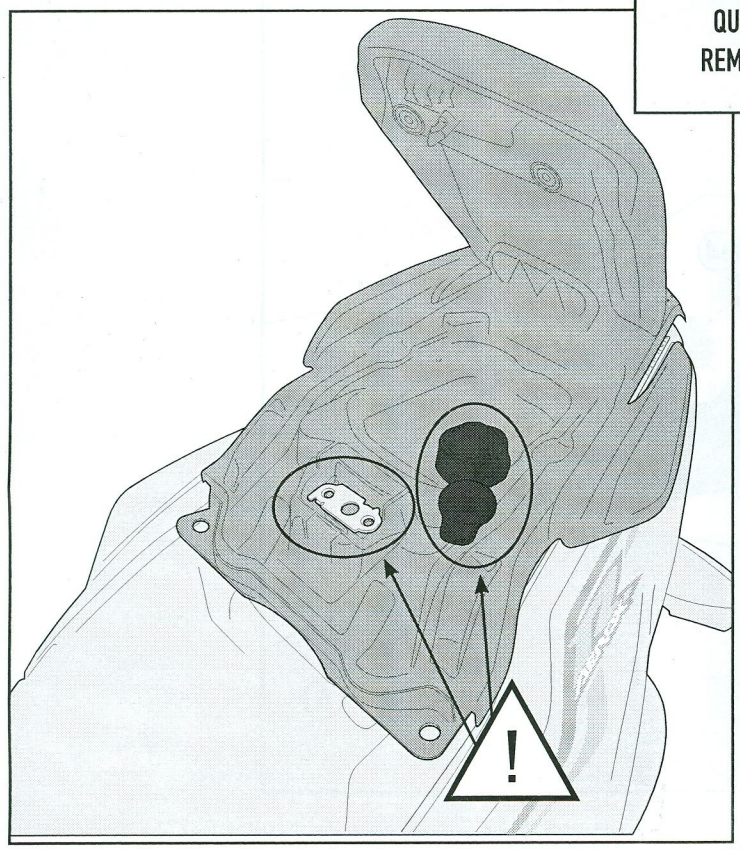


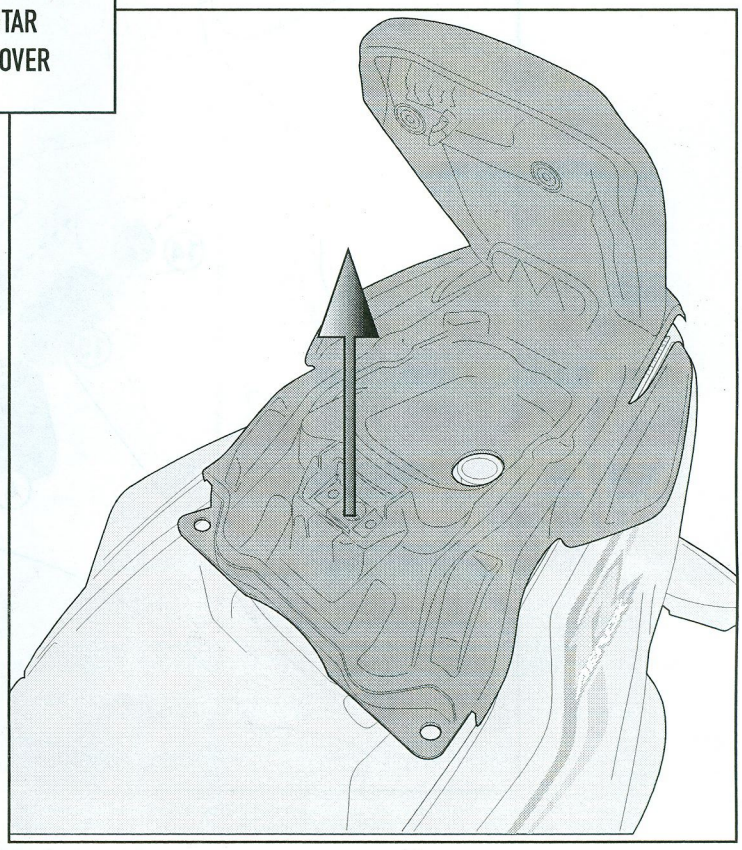



©Copyright 1/10/2013 AR-Rev00

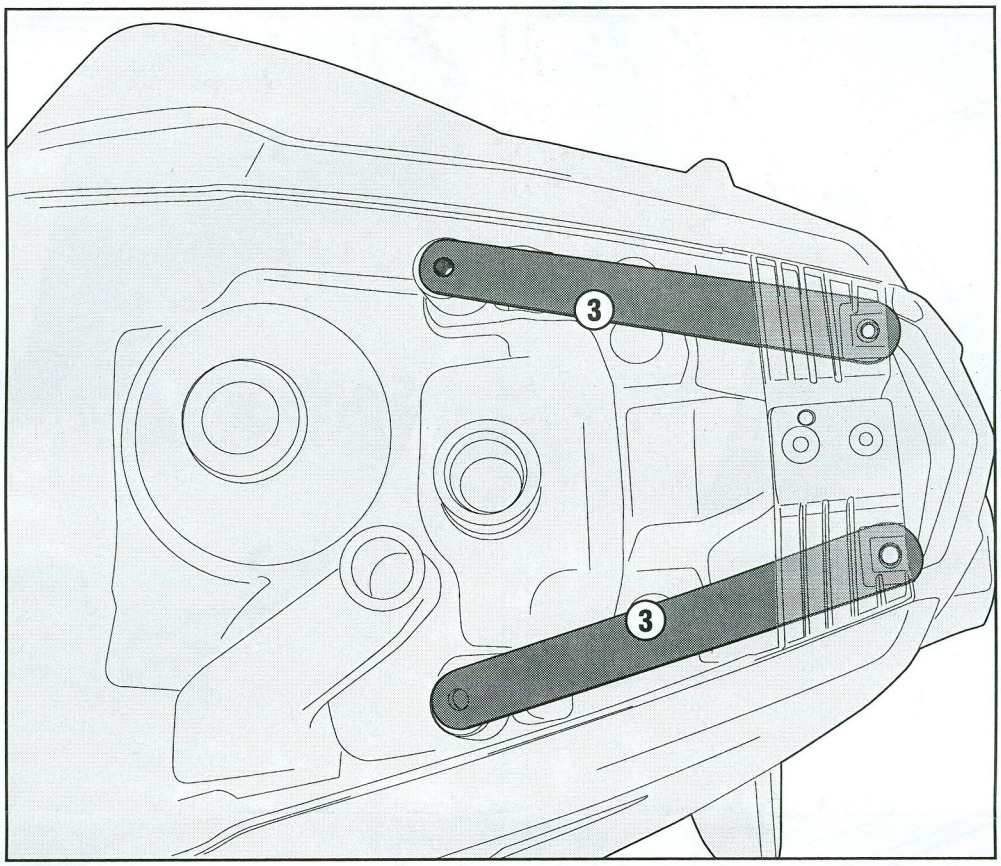


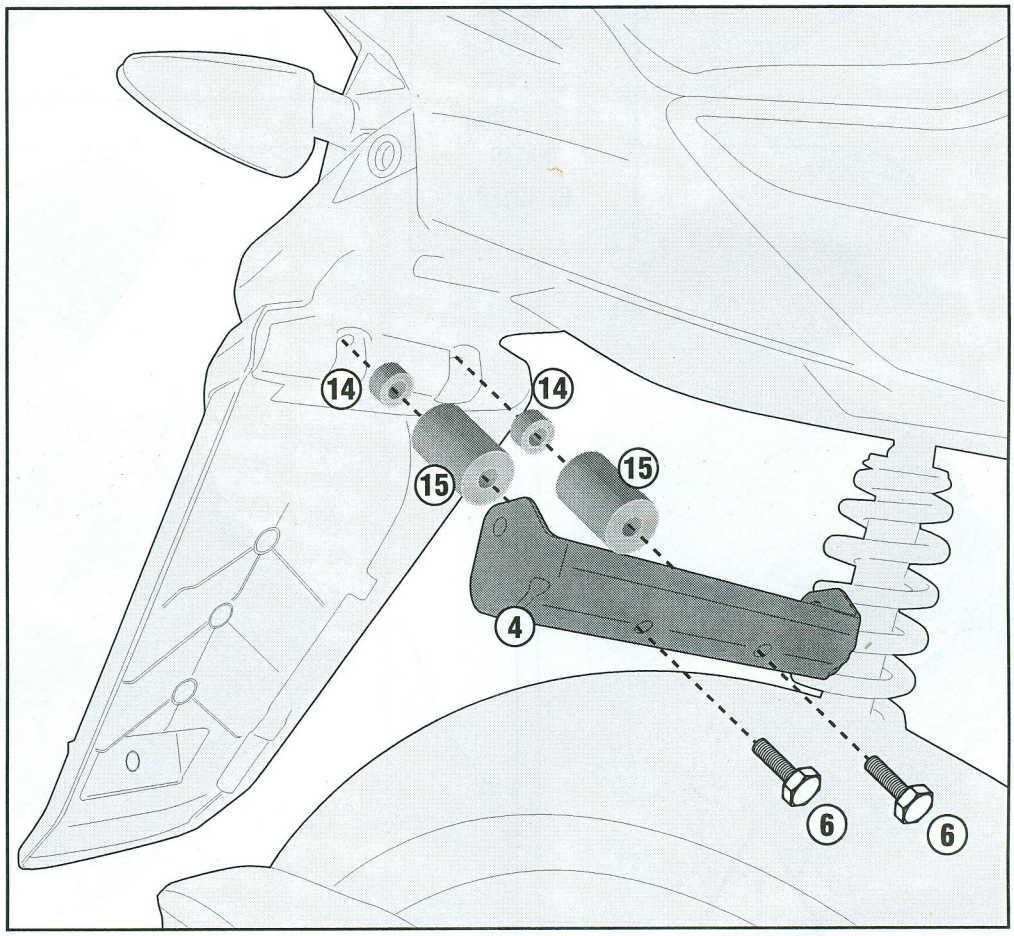




©Copyright 1/10/2013 AR-Rev00

# SR2113 - KR2113

PORTAPACCO SPECIFICO - SPECIFIC HOLDER - PORTE-PAQUET SPÉCIFIQUE - SPEZIFISCHER TRÄGER - PORTA-EQUIPAJE ESPECÍFICO - TRANSPORTADOR ESPECÍFICO

## YAMAHA AEROX R 50 (2013)

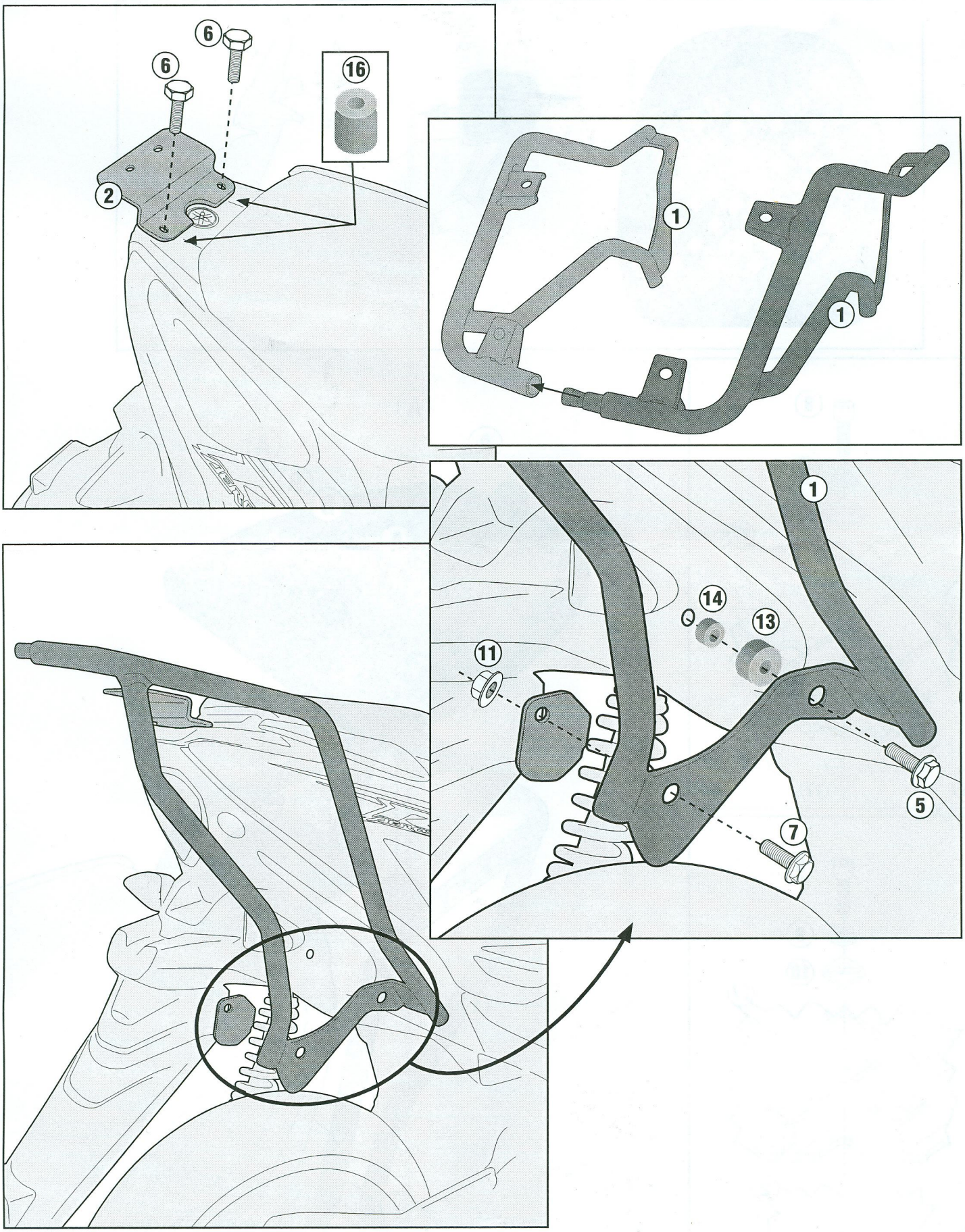




©Copyright 1/10/2013 AR-Rev00

# SR2113 - KR2113

PORTAPACCO SPECIFICO - SPECIFIC HOLDER - PORTE-PAQUET SPÉCIFIQUE - SPEZIFISCHER TRÄGER - PORTA-EQUIPAJE ESPECÍFICO - TRANSPORTADOR ESPECÍFICO

## YAMAHA AEROX R 50 (2013)

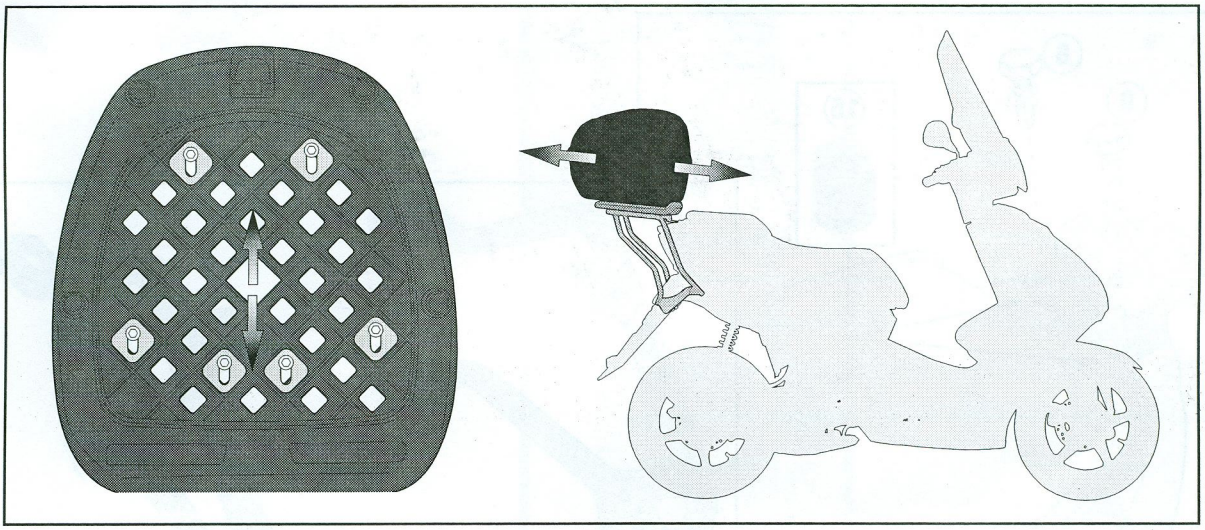

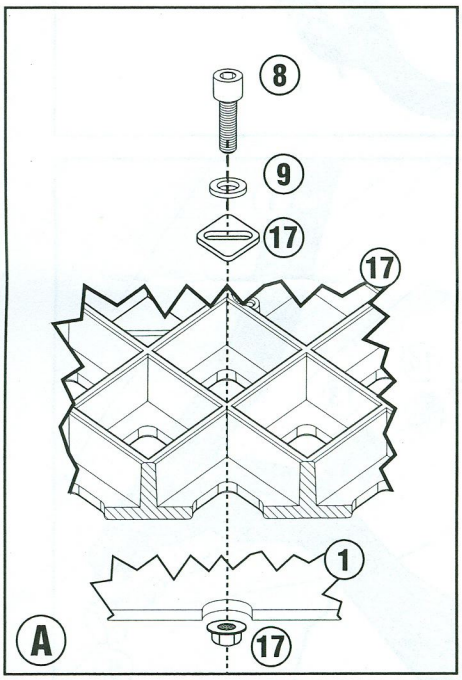


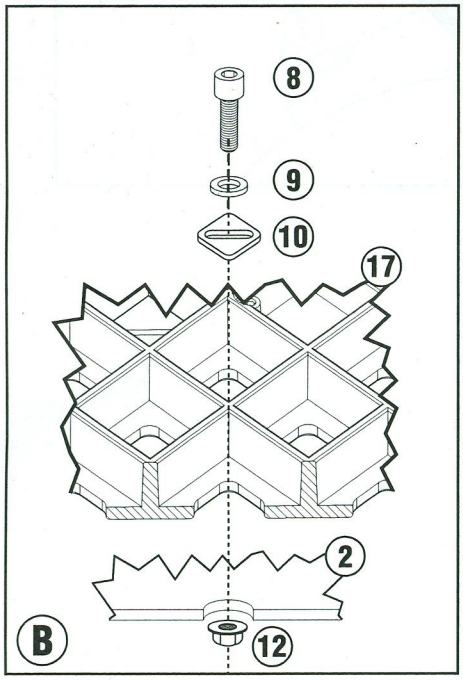


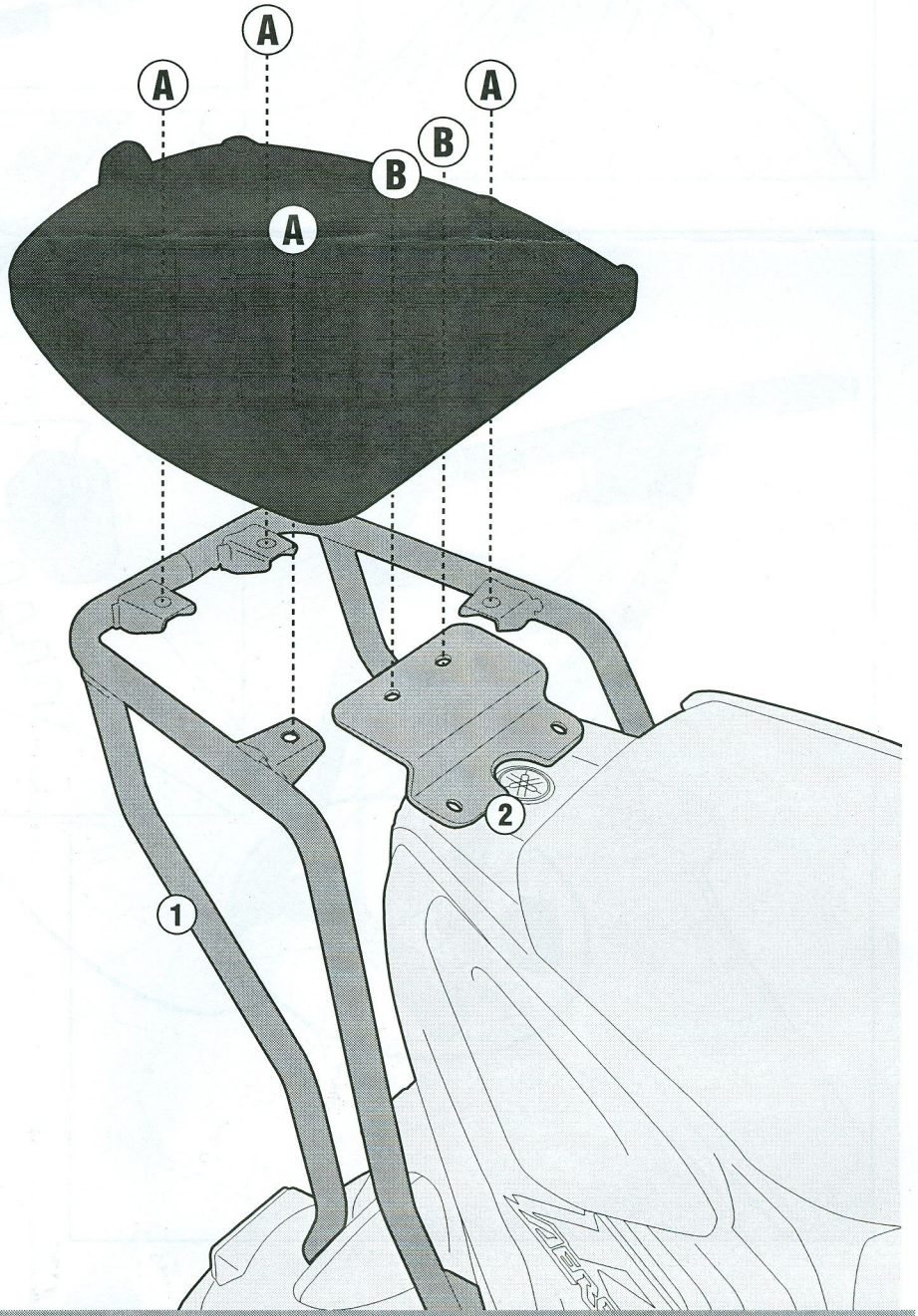


©Copyright 1/10/2013 AR-Rev00

ISTRUZIONI DI MONTAGGIO - MOUNTING INSTRUCTIONS
INSTRUCTIONS DE MONTAGE - BAUANLEITUNG
INSTRUCCIONES DE MONTAJE - INSTRUÇOES DE MONTAGEM