Original

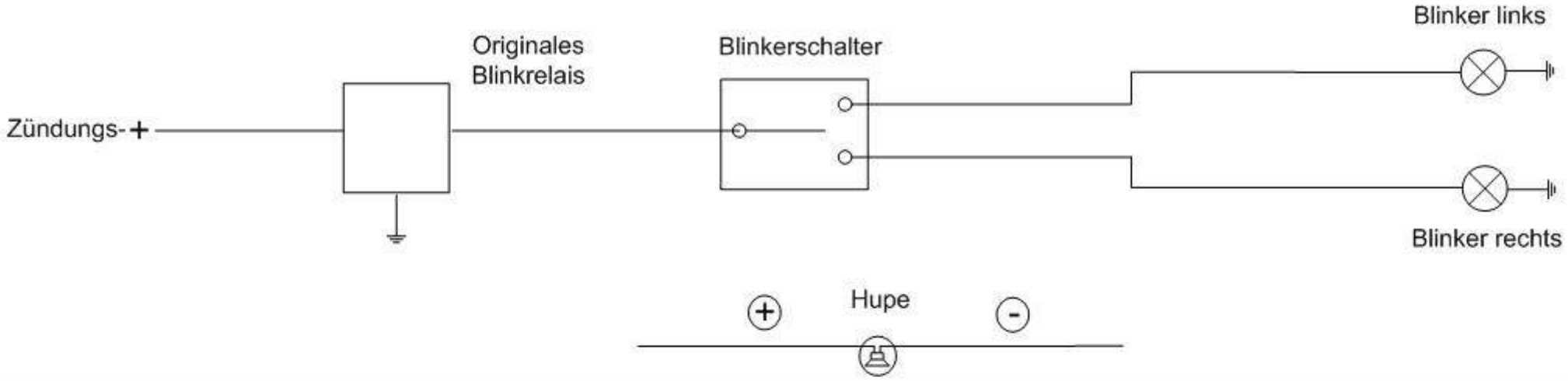

Mit Kellermann R3

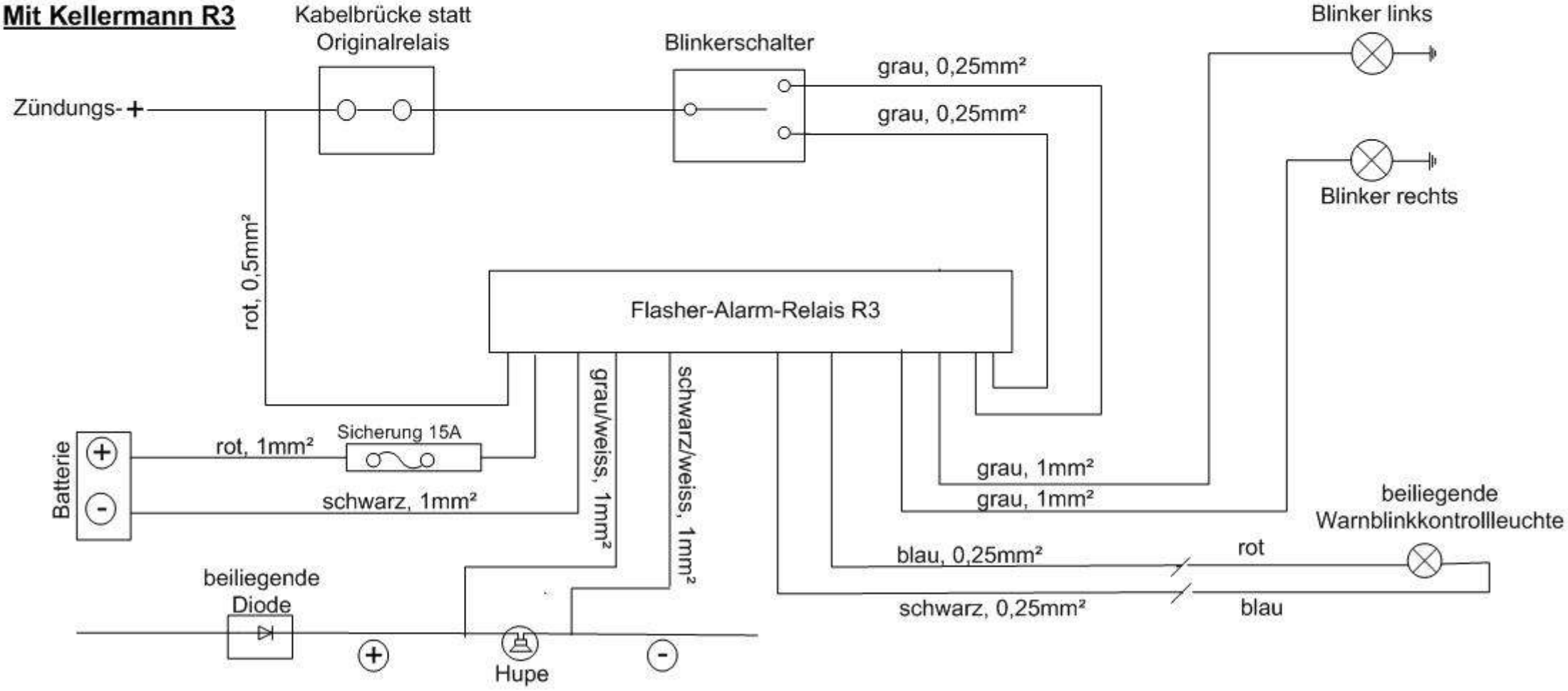
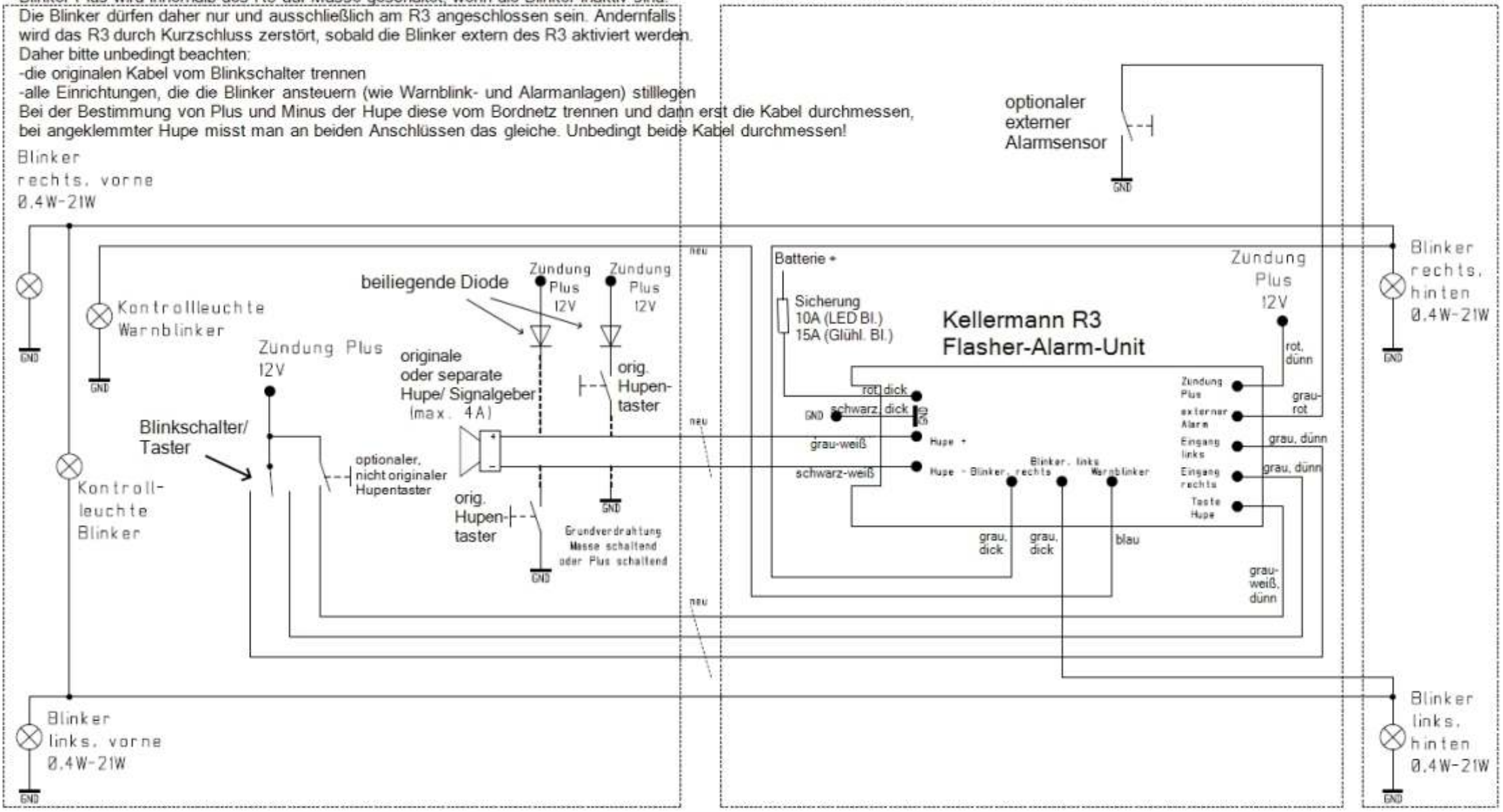
Blinker-Plus wird innerhalb des R3 auf Masse geschaltet, wenn die Blinker inaktiv sind.
Die Blinker dürfen daher nur und ausschließlich am R3 angeschlossen sein. Andernfalls wird das R3 durch Kurzschluss zerstört, sobald die Blinker extern des R3 aktiviert werden.
Daher bitte unbedingt beachten:
-die originalen Kabel vom Blinkschalter trennen
-alle Einrichtungen, die die Blinker ansteuern (wie Warnblink- und Alarmanlagen) stilllegen
Bei der Bestimmung von Plus und Minus der Hupe diese vom Bordnetz trennen und dann erst die Kabel durchmessen, bei angeklemmter Hupe misst man an beiden Anschlüssen das gleiche. Unbedingt beide Kabel durchmessen!